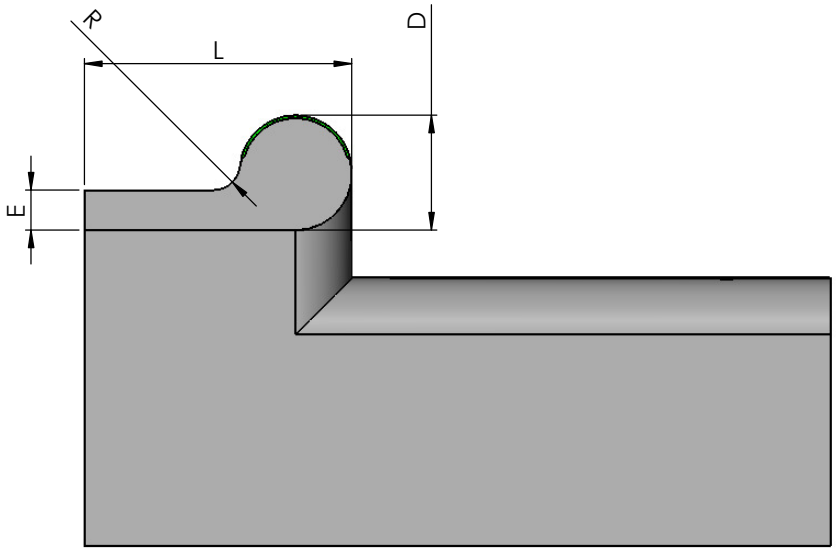

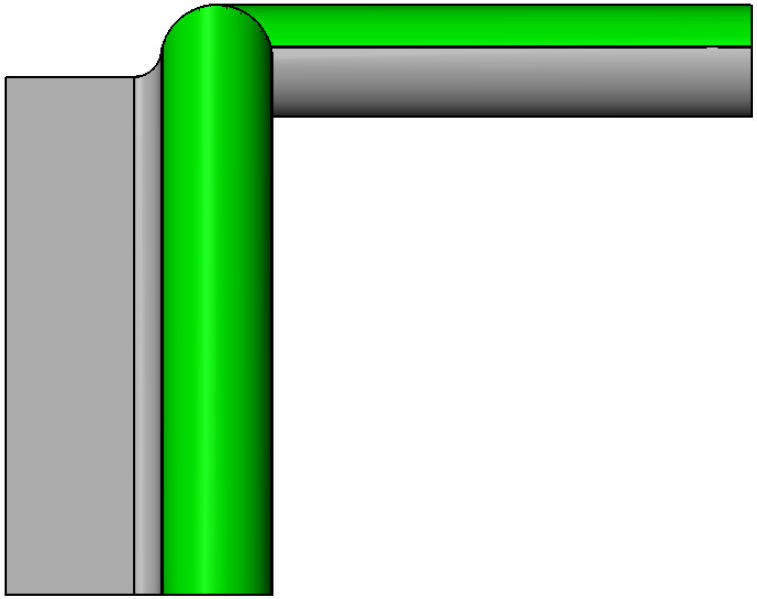

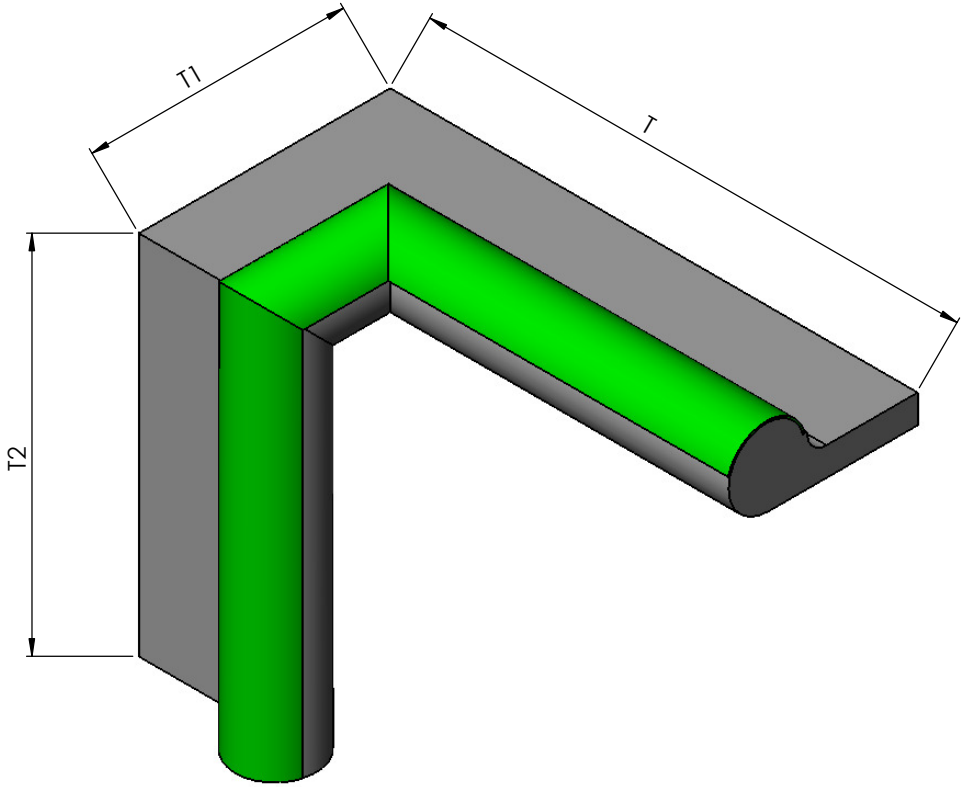

SE NÃO ESPECIFICADO: DIMENSÕES EM MILÍMETROS ACABAM. SUPERFÍCIE: TOLERÂNCIAS: LINEAR: ANGULAR:	ACABAMENTO:			REBARBAR E QUEBRAR ARESTAS AGUDAS	NÃO MUDAR ESCALA DO DESENHO	REVISÃO
	NOME	ASSINATURA	DATA		TÍTULO:	
DESEN.						
VERIF.						
APROV.						
MANUF.						
QUALID.				MATERIAL:	DES. Nº R-86	A3
				PESO:	ESCALA:1:1	FOLHA 1 DE 1